Primer

Bienvenidos a la
lavandería industrial

Welcome to the
industrial laundry

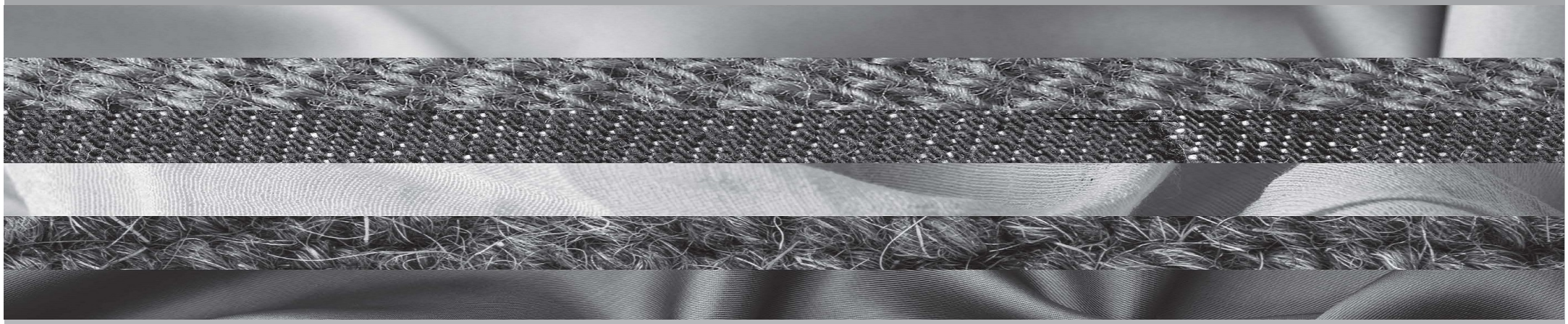

SPARE PARTS MANUAL
MANUAL DE RECAMBIOS
MANUEL PIÈCES RECHANGE

TUMBLE DRYERS-SECADORAS-SÉCHEUSES
DSD-11 / 17

DES20365

Primer

1 COIN PURSE BODY
MUEBLE 1 MONEDERO
MEUBLE 1 PORTE MONNAIE

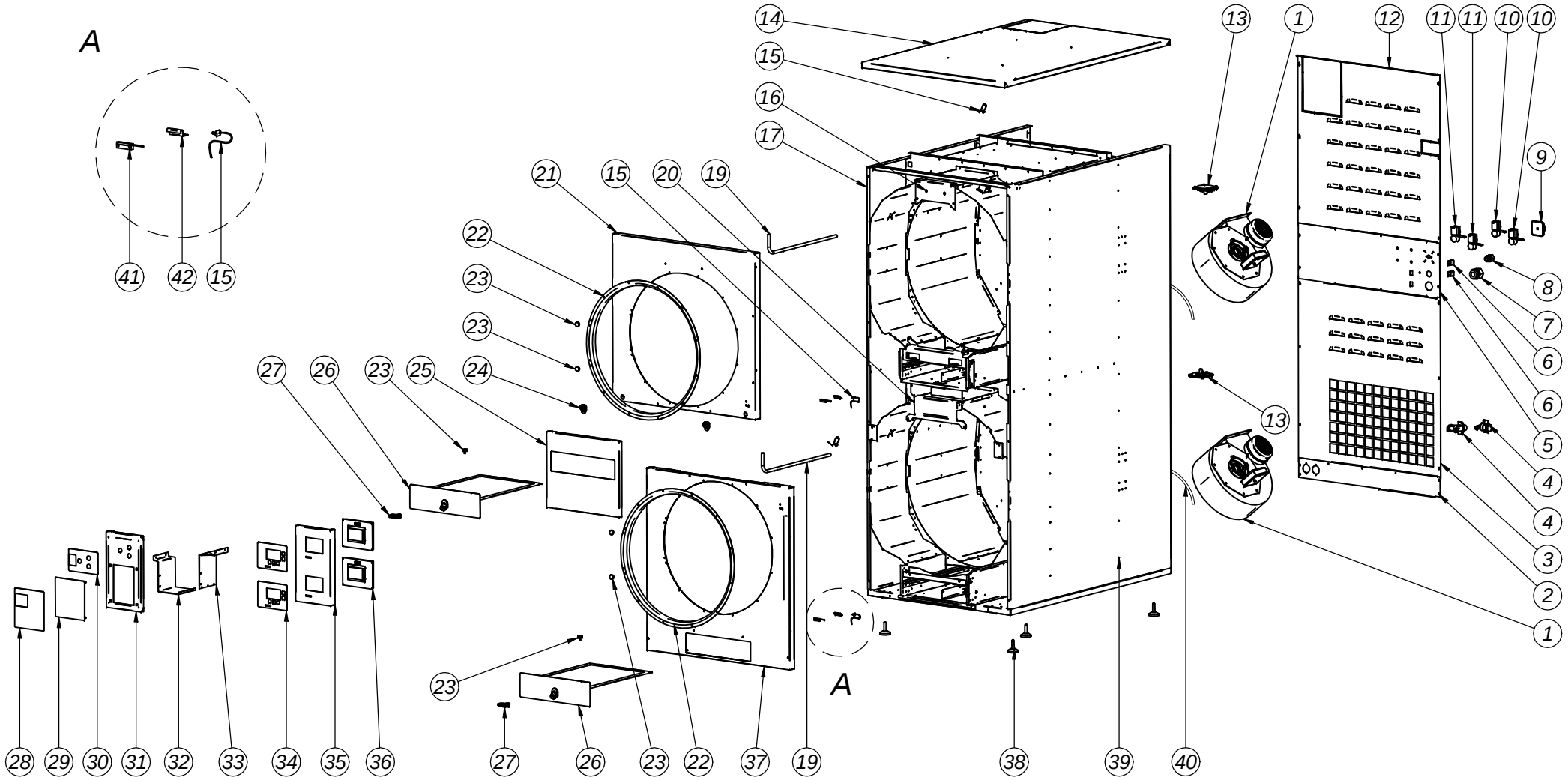

ONNERA GROUP

Primer

1 COIN PURSE BODY
MUEBLE 1 MONEDERO
MEUBLE 1 PORTE MONNAIE

POS.	REF.	DESCRIPTION	DESCRIPCIÓN	DESCRIPTION	DSD-11	DSD-17	RECOM.
1	12149163	CENTRIFUGAL FAN 50HZ 3PH	VENTILADOR CENTRIFUGO 50HZ 3F	VENTILATEUR CENTRIFUGE 50HZ 3PH	2	2	X
1	12139873	CENTRIFUGAL FAN 50HZ 1PH	VENTILADOR CENTRIFUGO 50HZ 1F	VENTILATEUR CENTRIFUGE 50HZ 1PH	2	2	X
1	12135016	CENTRIFUGAL FAN 60HZ 1PH	VENTILADOR CENTRIFUGO 60HZ 1F	VENTILATEUR CENTRIFUGE 60HZ 1PH	2	2	X
2	12145744	BACK LOWER LID	TAPA POSTERIOR INFERIOR	PANNEAU ARRIÈRE INFÉRIEUR	1	1	
3	12145818	BACK CENTRAL LOWER LID	TAPA POSTERIOR CENTRAL INFERIOR	PANNEAU ARRIÈRE CENTRAL INFÉRIEUR	1	1	
4	12025161	ELECTROVALVE (ONLY ANTI FIRE SYSTEM)	ELECTROVÁLVULA (SOLO ANTI INCENDIO)	ELECTROVÁLVULA (SEULEMENT ANTI-INCENDIE)	2	2	X
5	12145739	BACK CENTRAL UPPEER LID	TAPA POSTERIOR CENTRAL SUPERIOR	PANNEAU ARRIÈRE CENTRAL SUPERIEUR	1	1	
6	12016811	RESET RECTANGULAR BUTTON (GAS)	PULSADOR RESET (GAS)	TOUCHE RESET (GAZ)	2	2	X
7	12035015	CAPS TOP PG-29 (ELECTRIC)	PRENSA ESTOPA PG-29 (ELÉCTRICO)	PRESSE-ÉTOUPE PG-29 (ELECTRIQUE)	1	1	
8	12095959	CAPS TOP PG-16 (GAS-STEAM)	PRENSA ESTOPA PG-16 (GAS-VAPOR)	PRESSE-ÉTOUPE PG-16 (GAZ-VAPEUR)	1	1	
9	12110103	MAIN SWITCH 63A (ELECTRIC)	INTERRUPTOR GENERAL 63A (ELÉCTRICA)	COMMUTATEUR GENERAL 63A (ELECTRIQUE)	1	1	X
9	12116662	MAIN SWITCH 25A (GAS-STEAM)	INTERRUPTOR GENERAL 25A (GAS/VAPOR)	COMMUTATEUR GENERAL 25A (GAZ-VAPEUR)	1	1	X
10	12126296	SAFETY THERMOSTAT 220º (ELECTRIC)	TERMOSTATO SEGURIDAD 220º (ELÉCTRICO)	THERMOSTAT SÉCURITÉ 220º (ÉLECTRIQUE)	2	2	X
10	12135898	SAFETY THERMOSTAT 180º (GAS-STEAM)	TERMOSTATO SEGURIDAD 180º (GAS-VAPOR)	THERMOSTAT SÉCURITÉ 180º (GAZ-VAPEUR)	2	2	X
11	12110160	SAFETY THERMOSTAT 110º	TERMOSTATO SEGURIDAD 110º	THERMOSTAT SÉCURITÉ 110º	2	2	X
12	12145817	BACK UPPEER LID	TAPA POSTERIOR SUPERIOR	PANNEAU ARRIÈRE SUPERIEUR	1	1	
13	12049069	DIFFERENTIAL AIR PRESSURE	PRESOSTATO DIFERENCIAL	PRESSOSTAT DIFFÉRENTIEL	2	2	X
14	12146979	CEILING	TECHO	PLAFOND	1	…	
14	12145957	CEILING	TECHO	PLAFOND	…	1	
15	12031344	TEMPERATURE PROBE	SONDA DE TEMPERATURA	SONDE DE TEMPERATURE	2	2	X
16	12145747	UPPER FRONT PANNEL JOINT	UNIÓN TAPA INTERMEDIA SUPERIOR	UNION COUVERCLE INTERMÉDIAIRE SUPERIEUR	1	1	
17	12146978	LEFT SIDE PANNEL	PANEL LATERAL IZQUIERDO	PANNEAU LATÉRAL GAUCHE	1	…	
17	12145956	LEFT SIDE PANNEL	PANEL LATERAL IZQUIERDO	PANNEAU LATÉRAL GAUCHE	…	1	
19	12145710	FIRE PREVENTION TUBE	TUBO ANTIINCENDIO	TUBE PREVENTION DES INCENDES	2	2	
20	12145746	LOWER FRONT PANNEL JOINT	UNIÓN TAPA INTERMEDIA INFERIOR	UNION COUVERCLE INTERMÉDIAIRE INFÉRIEUR	1	1	
21	12151807	UPPER FRONT PANNEL	TAPA FRONTAL SUPERIOR	PANNEAU FRONTAL SUPERIEUR	1	1	
22	12140886	INLET HOOP	ARO REFUERZO ENTRADA	ANNEAU RENFORT ENTRÉE	2	2	
23	12049248	MAGNET Ø20	IMÁN Ø20	AIMANT Ø20	6	6	X
24	12140150	LOCK WITH KEY	CIERRE CON LLAVE	SERRURE AVEC CLÉ	2	2	
25	12145950	CENTRALFRONT PANNEL	TAPA FRONTAL CENTRAL	PANNEAU FRONTAL CENTRAL	1	1	
26	12146660	FILTER SET	CONJUNTO FILTRO	ENSEMBLE FILTRE	2	2	X
27	12140149	FLUFF FILTER LID HANDLE KEY	LLAVE TIRADOR TAPA FILTRO BORRA	KEY POIGNÉE COUVERCLE FILTRE PELUCHE	2	2	
28	12145988	PAYMENT CENTER STICKER	CARÁTULA CENTRAL DE PAGOS	ADHÉSIF CENTRAL DU PAIEMENT	1	1	
29	12095202	PURSE COVER	TAPA MONEDERO	PANNEAU PORTE MONNAIE	1	1	
30	12145984	SELECTOR	SELECTOR	SÉLECTEUR	1	1	
31	12146975	LEFT CONTROL FRONT PANNEL	TAPA PORTAMANDOS IZQUIERDA	COUVERCLE BOÎTIER COMMANDE GAUCHE	1	1	
32	12148348	COIN PURSE LEFT SUPPORT	SOPORTE IZQUIERDO MONEDERO	SUPPORT GAUCHE BOURSE	1	1	
33	12148349	COIN PURSE RIGHT SUPPORT	SOPORTE DERECHO MONEDERO	SUPPORT DROIT BOURSE	1	1	
34	12145975	DIGITAL STICKER	CARÁTULA DIGITAL	ADHÉSIF DIGITAL	2	2	
35	12146976	RIGHT CONTROL FRONT PANNEL	TAPA PORTAMANDOS DERECHA	COUVERCLE BOÎTIER COMMANDE DROIT	1	1	
36	12098750	PSM MICROPROCESSOR	MICROPROCESADOR PSM	MICROPROCESSEUR PSM	2	2	X
37	12151808	LOWER FRONT PANNEL	TAPA FRONTAL INFERIOR	PANNEAU FRONTAL INFÉRIEUR	1	1	
38	12024163	LEVELLING FEET	PIÉS DE NIVELACIÓN	PIEDS DE NIVELLEMENT	4	4	
39	12146977	RIGHT SIDE PANNEL	PANEL LATERAL DERECHO	PANNEAU LATÉRAL DROIT	1	…	
39	12145955	RIGHT SIDE PANNEL	PANEL LATERAL DERECHO	PANNEAU LATÉRAL DROIT	…	1	
40	12146025	HOSE Ø12X18 (ONLY ANTI FIRE SYSTEM)	MANGUERA Ø12X18 (SOLO ANTI INCENDIO)	FLEXIBLE Ø12X18 (SEULEMENT ANTI-INCENDIE)	2	2	
41	12090513	REED RECTANGULAR SENSOR	SENSOR REED RECTANGULAR	CAPTEUR REED RECTANGULAIRE	2	2	X
42	12145726	REED SENSOR SUPPORT	SOPORTE SENSOR REED	SUPPORT CAPTEUR REED	2	2	

Primer

2 COIN PURSE BODY
MUEBLE 2 MONEDEROS
MEUBLE 2 PORTE MONNAIES

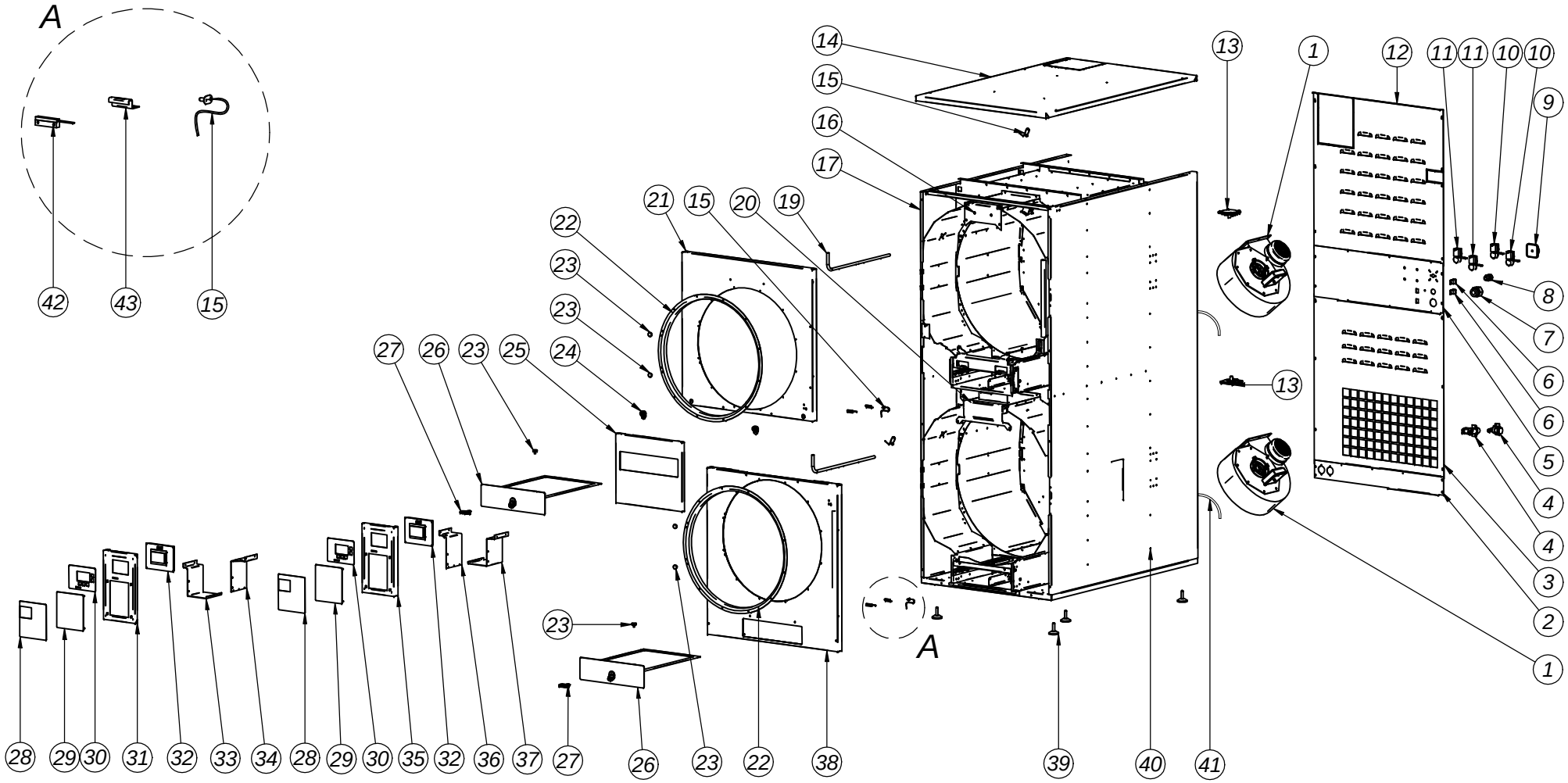

Primer

2 COIN PURSE BODY
MUEBLE 2 MONEDEROS
MEUBLE 2 PORTE MONNAIE

POS.	REF.	DESCRIPTION	DESCRIPCIÓN	DESCRIPTION	DSD-11	DSD-17	RECOM.
1	12149163	CENTRIFUGAL FAN 50HZ 3PH	VENTILADOR CENTRIFUGO 50HZ 3F	VENTILATEUR CENTRIFUGE 50HZ 3PH	2	2	X
1	12139873	CENTRIFUGAL FAN 50HZ 1PH	VENTILADOR CENTRIFUGO 50HZ 1F	VENTILATEUR CENTRIFUGE 50HZ 1PH	2	2	X
1	12135016	CENTRIFUGAL FAN 60HZ 1PH	VENTILADOR CENTRIFUGO 60HZ 1F	VENTILATEUR CENTRIFUGE 60HZ 1PH	2	2	X
2	12145744	BACK LOWER LID	TAPA POSTERIOR INFERIOR	PANNEAU ARRIÈRE INFÉRIEUR	1	1	
3	12145818	BACK CENTRAL LOWER LID	TAPA POSTERIOR CENTRAL INFERIOR	PANNEAU ARRIÈRE CENTRAL INFÉRIEUR	1	1	
4	12025161	ELECTROVALVE	ELECTROVÁLVULA	ELECTROVÁLVULA	2	2	X
5	12145739	BACK CENTRAL UPPEER LID	TAPA POSTERIOR CENTRAL SUPERIOR	PANNEAU ARRIÈRE CENTRAL SUPERIEUR	1	1	
6	12016811	RESET RECTANGULAR BUTTON (GAS)	PULSADOR RESET (GAS)	TOUCHE RESET (GAZ)	2	2	X
7	12035015	CAPS TOP PG-29 (ELECTRIC)	PRENSA ESTOPA PG-29 (ELÉCTRICO)	PRESSE-ÉTOUPE PG-29 (ELECTRIQUE)	1	1	
8	12095959	CAPS TOP PG-16 (GAS-STEAM)	PRENSA ESTOPA PG-16 (GAS-VAPOR)	PRESSE-ÉTOUPE PG-16 (GAZ-VAPEUR)	1	1	
9	12110103	MAIN SWITCH 63A (ELECTRIC)	INTERRUPTOR GENERAL 63A (ELÉCTRICA)	COMMUTATEUR GENERAL 63A (ELECTRIQUE)	1	1	X
9	12116662	MAIN SWITCH 25A (GAS-STEAM)	INTERRUPTOR GENERAL 25A (GAS/VAPOR)	COMMUTATEUR GENERAL 25A (GAZ-VAPEUR)	1	1	X
10	12126296	SAFETY THERMOSTAT 220º (ELECTRIC)	TERMOSTATO SEGURIDAD 220º (ELÉCTRICO)	THERMOSTAT SÉCURITÉ 220º (ÉLECTRIQUE)	2	2	X
10	12135898	SAFETY THERMOSTAT 180º (GAS-STEAM)	TERMOSTATO SEGURIDAD 180º (GAS-VAPOR)	THERMOSTAT SÉCURITÉ 180º (GAZ-VAPEUR)	2	2	X
11	12110160	SAFETY THERMOSTAT 110º	TERMOSTATO SEGURIDAD 110º	THERMOSTAT SÉCURITÉ 110º	2	2	X
12	12145817	BACK UPPEER LID	TAPA POSTERIOR SUPERIOR	PANNEAU ARRIÈRE SUPERIEUR	1	1	
13	12049069	DIFFERENTIAL AIR PRESSURE	PRESOSTATO DIFERENCIAL	PRESSOSTAT DIFFÉRENTIEL	2	2	X
14	12146979	CEILING	TECHO	PLAFOND	1	…	
14	12145957	CEILING	TECHO	PLAFOND	…	1	
15	12031344	TEMPERATURE PROBE	SONDA DE TEMPERATURA	SONDE DE TEMPERATURE	2	2	X
16	12145747	UPPER FRONT PANNEL JOINT	UNIÓN TAPA INTERMEDIA SUPERIOR	UNION COUVERCLE INTERMÉDIAIRE SUPERIEUR	1	1	
17	12146978	LEFT SIDE PANNEL	PANEL LATERAL IZQUIERDO	PANNEAU LATÉRAL GAUCHE	1	…	
17	12145956	LEFT SIDE PANNEL	PANEL LATERAL IZQUIERDO	PANNEAU LATÉRAL GAUCHE	…	1	
19	12145710	FIRE PREVENTION TUBE	TUBO ANTIINCENDIO	TUBE PREVENTION DES INCENDES	2	2	
20	12145746	LOWER FRONT PANNEL JOINT	UNIÓN TAPA INTERMEDIA INFERIOR	UNION COUVERCLE INTERMÉDIAIRE INFÉRIEUR	1	1	
21	12151807	UPPER FRONT PANNEL	TAPA FRONTAL SUPERIOR	PANNEAU FRONTAL SUPERIEUR	1	1	
22	12140886	INLET HOOP	ARO REFUERZO ENTRADA	ANNEAU RENFORT ENTRÉE	2	2	
23	12049248	MAGNET Ø20	IMÁN Ø20	AIMANT Ø20	6	6	X
24	12140150	LOCK WITH KEY	CIERRE CON LLAVE	SERRURE AVEC CLÉ	2	2	
25	12145950	CENTRAL FRONT PANNEL	TAPA FRONTAL CENTRAL	PANNEAU FRONTAL CENTRAL	1	1	
26	12146660	FILTER SET	CONJUNTO FILTRO	ENSEMBLE FILTRE	2	2	X
27	12140149	FLUFF FILTER LID HANDLE KEY	LLAVE TIRADOR TAPA FILTRO BORRA	KEY POIGNÉE COUVERCLE FILTRE PELUCHE	2	2	
28	12145988	PAYMENT CENTER STICKER	CARÁTULA CENTRAL DE PAGOS	ADHÉSIF CENTRAL DU PAIEMENT	2	1	
29	12095202	PURSE COVER	TAPA MONEDERO	PANNEAU PORTE MONNAIE	2	1	
30	12145975	DIGITAL STICKER	CARÁTULA DIGITAL	ADHÉSIF DIGITAL	2	2	
31	12150291	LEFT CONTROL FRONT PANNEL	TAPA PORTAMANDOS IZQUIERDA	COUVERCLE BOÎTIER COMMANDE GAUCHE	1	1	
32	12098750	PSM MICROPROCESSOR	MICROPROCESADOR PSM	MICROPROCESSEUR PSM	2	2	X
33	12148348	UPPER COIN PURSE LEFT SUPPORT	SOPORTE IZQUIERDO MONEDERO SUPERIOR	SUPPORT GAUCHE BOURSE SUPERIEUR	1	1	
34	12148349	UPPER COIN PURSE RIGHT SUPPORT	SOPORTE DERECHO MONEDERO SUPERIOR	SUPPORT DROIT BOURSE SUPERIEUR	1	1	
35	12150292	RIGHT CONTROL FRONT PANNEL	TAPA PORTAMANDOS DERECHA	COUVERCLE BOÎTIER COMMANDE DROIT	1	1	
36	12148346	LOWER COIN PURSE LEFT SUPPORT	SOPORTE IZQUIERDO MONEDERO INFERIOR	SUPPORT GAUCHE BOURSE INFÉRIEUR	1	1	
37	12148347	LOWER COIN PURSE RIGHT SUPPORT	SOPORTE DERECHO MONEDERO INFERIOR	SUPPORT DROIT BOURSE INFÉRIEUR	1	1	
38	12151808	LOWER FRONT PANNEL	TAPA FRONTAL INFERIOR	PANNEAU FRONTAL INFÉRIEUR	1	1	
39	12024163	LEVELLING FEET	PIÉS DE NIVELACIÓN	PIEDS DE NIVELLEMENT	4	4	
40	12146977	RIGHT SIDE PANNEL	PANEL LATERAL DERECHO	PANNEAU LATÉRAL DROIT	1	…	
40	12145955	RIGHT SIDE PANNEL	PANEL LATERAL DERECHO	PANNEAU LATÉRAL DROIT	…	1	
41	12146025	HOSE Ø12X18 (ONLY ANTI FIRE SYSTEM)	MANGUERA Ø12X18 (SOLO ANTI INCENDIO)	FLEXIBLE Ø12X18 (SEULEMENT ANTI-INCENDIE)	2	2	
42	12090513	REED RECTANGULAR SENSOR	SENSOR REED RECTANGULAR	CAPTEUR REED RECTANGULAIRE	2	2	X
43	12145726	REED SENSOR SUPPORT	SOPORTE SENSOR REED	SUPPORT CAPTEUR REED	2	2	

Primer

OPL BODY
MUEBLE OPL
MEUBLE OPL

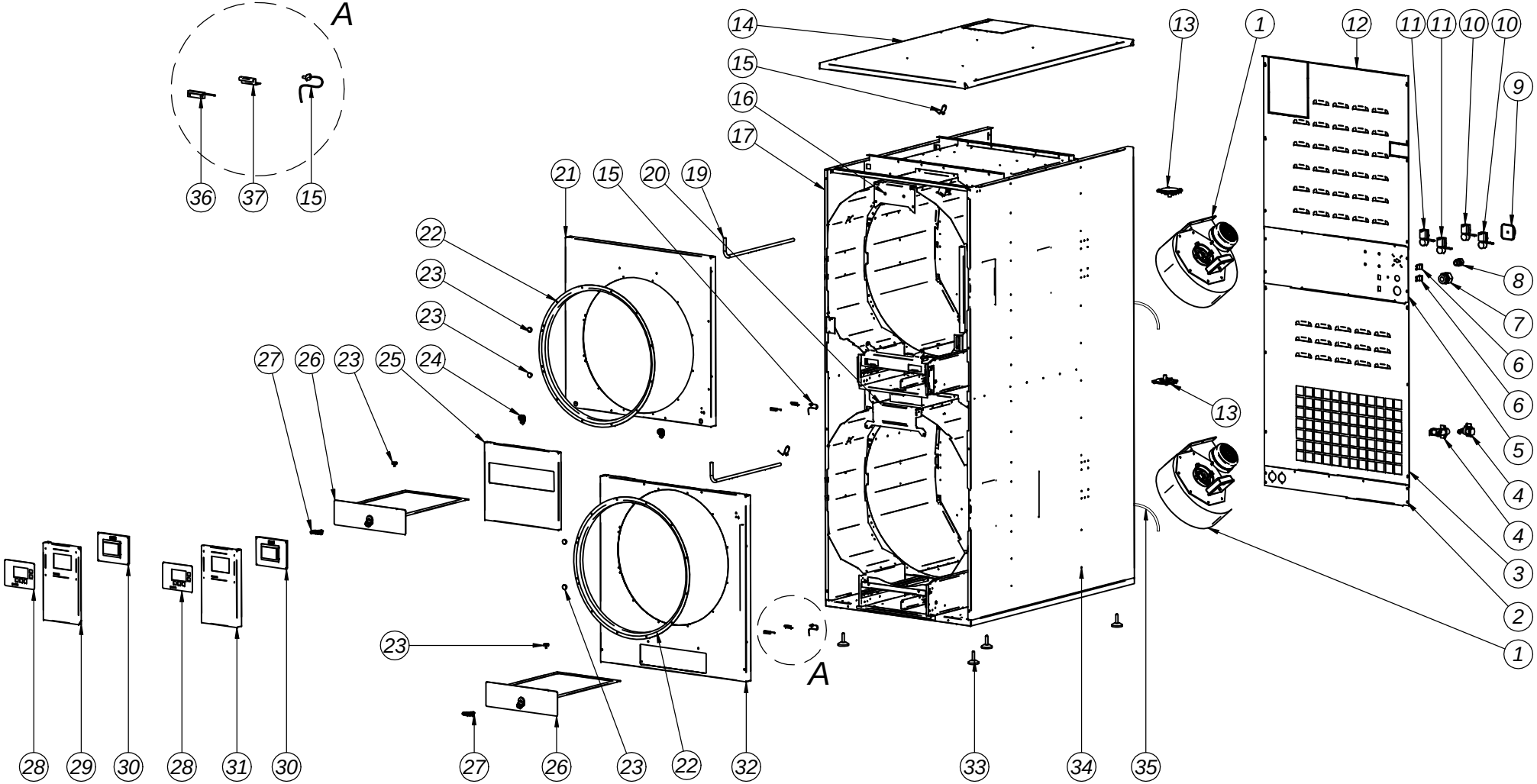

Primer

OPL BODY
MUEBLE OPL
MEUBLE OPL

POS.	REF.	DESCRIPTION	DESCRIPCIÓN	DESCRIPTION	DSD-11	DSD-17	RECOM.
1	12149163	CENTRIFUGAL FAN 50HZ 3PH	VENTILADOR CENTRIFUGO 50HZ 3F	VENTILATEUR CENTRIFUGE 50HZ 3PH	2	2	
1	12139873	CENTRIFUGAL FAN 50HZ 1PH	VENTILADOR CENTRIFUGO 50HZ 1F	VENTILATEUR CENTRIFUGE 50HZ 1PH	2	2	
1	12135016	CENTRIFUGAL FAN 60HZ 1PH	VENTILADOR CENTRIFUGO 60HZ 1F	VENTILATEUR CENTRIFUGE 60HZ 1PH	2	2	
2	12145744	BACK LOWER LID	TAPA POSTERIOR INFERIOR	PANNEAU ARRIÈRE INFÉRIEUR	1	1	
3	12145818	BACK CENTRAL LOWER LID	TAPA POSTERIOR CENTRAL INFERIOR	PANNEAU ARRIÈRE CENTRAL INFÉRIEUR	1	1	
4	12025161	ELECTROVALVE	ELECTROVÁLVULA	ELECTROVÁLVULA	2	2	
5	12145739	BACK CENTRAL UPPEER LID	TAPA POSTERIOR CENTRAL SUPERIOR	PANNEAU ARRIÈRE CENTRAL SUPERIEUR	1	1	
6	12016811	RESET RECTANGULAR BUTTON (GAS)	PULSADOR RESET (GAS)	TOUCHE RESET (GAZ)	2	2	
7	12035015	CAPS TOP PG-29 (ELECTRIC)	PRENSA ESTOPA PG-29 (ELÉCTRICO)	PRESSE-ÉTOUPE PG-29 (ELECTRIQUE)	1	1	
8	12095959	CAPS TOP PG-16 (GAS-STEAM)	PRENSA ESTOPA PG-16 (GAS-VAPOR)	PRESSE-ÉTOUPE PG-16 (GAZ-VAPEUR)	1	1	
9	12110103	MAIN SWITCH 63A (ELECTRIC)	INTERRUPTOR GENERAL 63A (ELÉCTRICA)	COMMUTATEUR GENERAL 63A (ELECTRIQUE)	1	1	
9	12116662	MAIN SWITCH 25A (GAS-STEAM)	INTERRUPTOR GENERAL 25A (GAS/VAPOR)	COMMUTATEUR GENERAL 25A (GAZ-VAPEUR)	1	1	
10	12126296	SAFETY THERMOSTAT 220º (ELECTRIC)	TERMOSTATO SEGURIDAD 220º (ELÉCTRICO)	THERMOSTAT SÉCURITÉ 220º (ÉLECTRIQUE)	2	2	
10	12135898	SAFETY THERMOSTAT 180º (GAS-STEAM)	TERMOSTATO SEGURIDAD 180º (GAS-VAPOR)	THERMOSTAT SÉCURITÉ 180º (GAZ-VAPEUR)	2	2	
11	12110160	SAFETY THERMOSTAT 110º	TERMOSTATO SEGURIDAD 110º	THERMOSTAT SÉCURITÉ 110º	2	2	
12	12145817	BACK UPPEER LID	TAPA POSTERIOR SUPERIOR	PANNEAU ARRIÈRE SUPERIEUR	1	1	
13	12049069	DIFFERENTIAL AIR PRESSURE	PRESOSTATO DIFERENCIAL	PRESSOSTAT DIFFÉRENTIEL	2	2	
14	12146979	CEILING	TECHO	PLAFOND	1	…	
14	12145957	CEILING	TECHO	PLAFOND	…	1	
15	12031344	TEMPERATURE PROBE	SONDA DE TEMPERATURA	SONDE DE TEMPERATURE	2	2	
16	12145747	UPPER FRONT PANNEL JOINT	UNIÓN TAPA INTERMEDIA SUPERIOR	UNION COUVERCLE INTERMÉDIAIRE SUPERIEUR	1	1	
17	12146978	LEFT SIDE PANNEL	PANEL LATERAL IZQUIERDO	PANNEAU LATÉRAL GAUCHE	1	…	
17	12145956	LEFT SIDE PANNEL	PANEL LATERAL IZQUIERDO	PANNEAU LATÉRAL GAUCHE	…	1	
19	12145710	FIRE PREVENTION TUBE	TUBO ANTIINCENDIO	TUBE PREVENTION DES INCENDES	2	2	
20	12145746	LOWER FRONT PANNEL JOINT	UNIÓN TAPA INTERMEDIA INFERIOR	UNION COUVERCLE INTERMÉDIAIRE INFÉRIEUR	1	1	
21	12151807	UPPER FRONT PANNEL	TAPA FRONTAL SUPERIOR	PANNEAU FRONTAL SUPERIEUR	1	1	
22	12140886	INLET HOOP	ARO REFUERZO ENTRADA	ANNEAU RENFORT ENTRÉE	2	2	
23	12049248	MAGNET Ø20	IMÁN Ø20	AIMANT Ø20	6	6	
24	12140150	LOCK WITH KEY	CIERRE CON LLAVE	SERRURE AVEC CLÉ	2	2	
25	12145950	CENTRALFRONT PANNEL	TAPA FRONTAL CENTRAL	PANNEAU FRONTAL CENTRAL	1	1	
26	12146660	FILTER SET	CONJUNTO FILTRO	ENSEMBLE FILTRE	2	2	
27	12140149	FLUFF FILTER LID HANDLE KEY	LLAVE TIRADOR TAPA FILTRO BORRA	KEY POIGNÉE COUVERCLE FILTRE PELUCHE	2	2	
28	12145975	DIGITAL STICKER	CARÁTULA DIGITAL	ADHÉSIF DIGITAL	2	2	
29	12150289	LEFT CONTROL FRONT PANNEL	TAPA PORTAMANDOS IZQUIERDA	COUVERCLE BOÎTIER COMMANDE GAUCHE	1	1	
30	12118728	PSM MICROPROCESSOR	MICROPROCESADOR PSM	MICROPROCESSEUR PSM	2	2	
31	12150290	RIGHT CONTROL FRONT PANNEL	TAPA PORTAMANDOS DERECHA	COUVERCLE BOÎTIER COMMANDE DROIT	1	1	
32	12151808	LOWER FRONT PANNEL	TAPA FRONTAL INFERIOR	PANNEAU FRONTAL INFÉRIEUR	1	1	
33	12024163	LEVELLING FEET	PIÉS DE NIVELACIÓN	PIEDS DE NIVELLEMENT	4	4	
34	12146977	RIGHT SIDE PANNEL	PANEL LATERAL DERECHO	PANNEAU LATÉRAL DROIT	1	…	
34	12145955	RIGHT SIDE PANNEL	PANEL LATERAL DERECHO	PANNEAU LATÉRAL DROIT	…	1	
35	12146025	HOSE Ø12X18 (ONLY ANTI FIRE SYSTEM)	MANGUERA Ø12X18 (SOLO ANTI INCENDIO)	FLEXIBLE Ø12X18 (SEULEMENT ANTI-INCENDIE)	2	2	
37	12090513	REED RECTANGULAR SENSOR	SENSOR REED RECTANGULAR	CAPTEUR REED RECTANGULAIRE	2	2	
38	12145726	REED SENSOR SUPPORT	SOPORTE SENSOR REED	SUPPORT CAPTEUR REED	2	2	

Primer

DOOR
PUERTA
PORTE

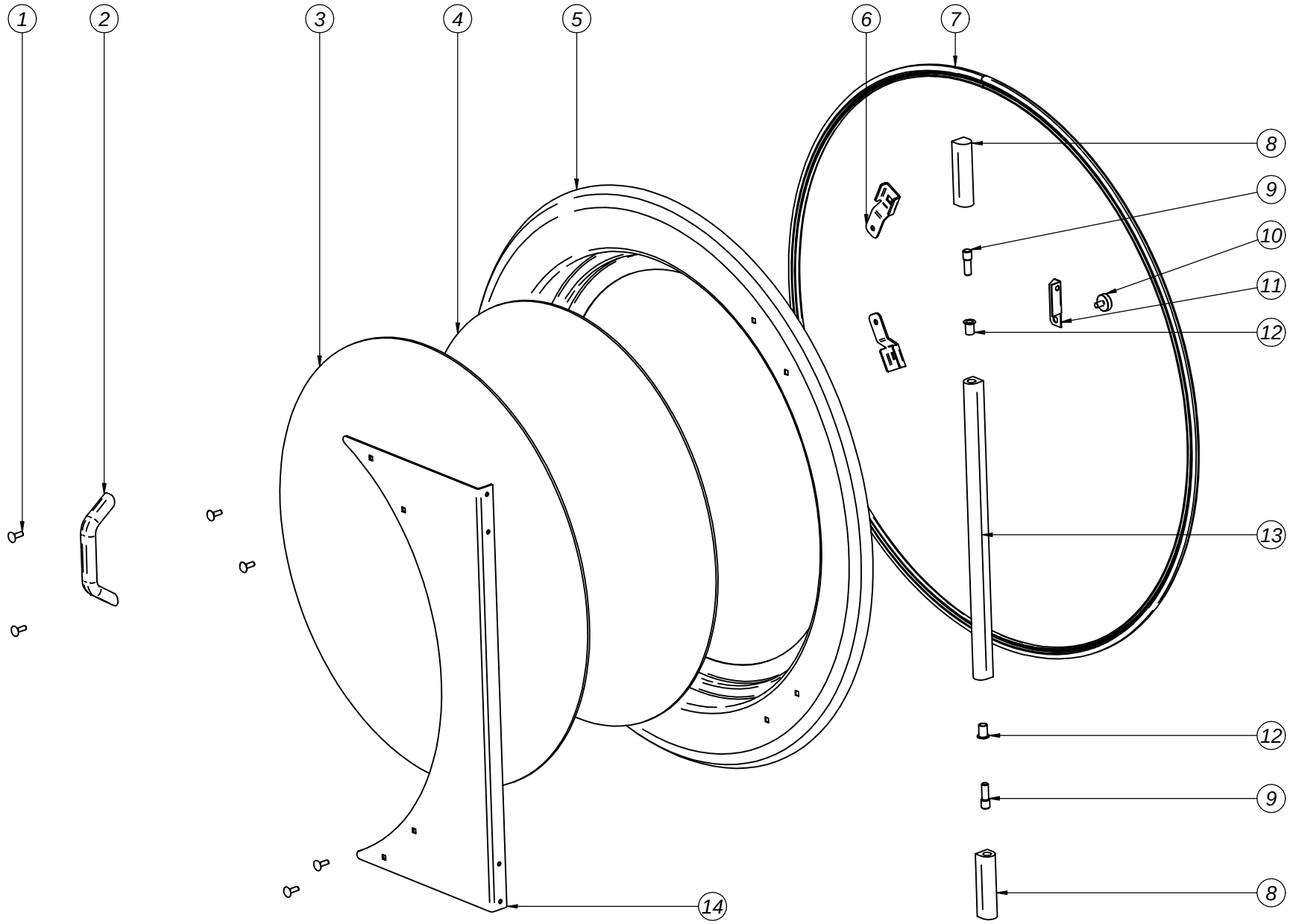

Primer

DOOR
PUERTA
PORTE

POS.	REF.	DESCRIPTION	DESCRIPCIÓN	DESCRIPTION	DSD-11	DSD-17	RECOM.
	12146735	**SINGLE GLASS DOOR SET**	**CONJUNTO PUERTA CRISTAL SIMPLE**	**ENSEMBLE PORTE EN VERRE SIMPLE**	**1**	**1**	
	12146737	**DOUBLE GLASS DOOR SET**	**CONJUNTO PUERTA CRISTAL DOBLE**	**ENSEMBLE PORTE EN VERRE DOUBLE**	**1**	**1**	
1	12149295	HANDLE SCREW	TORNILLO TIRADOR	VIS POIGNÉE	6	6	
2	12146029	HANDLE	TIRADOR	POIGNÉE	1	1	
3	12146792	INSULATION GLASS (OPTIONAL)	CRISTAL AISLAMIENTO (OPCIONAL)	VERRE ISOLATION (OPTIONNEL)	1	1	
4	12146801	PRINCIPAL GLASS	CRISTAL PRINCIPAL	VERRE PRINCIPAL	1	1	
5	12145714	DOOR FRAME	MARCO PUERTA	CADRE PORTE	1	1	
6	12145708	MAGNET STOP PLATE	CHAPA TOPE IMÁN PUERTA	PLAQUE D'ARRÊT AIMANT	2	2	
7	12145964	RUBBER PROFILE	PERFIL DE GOMA	PROFIL EN CAOUTCHOUC	2,3m	2,3m	X
8	12132641	MOBILE HINGE	BISAGRA MÓVIL	CHARNIÈRE MOBILE	2	2	
9	12133971	HINGE PIN	PASADOR BISAGRA	PIVOTE CHARNIÈRE	2	2	
10	12096891	MAGNET Ø13	IMÁN Ø13	AIMANT Ø13	1	1	
11	12126502	MAGNET HOLDER ANGLE	ÁNGULO SOPORTE IMÁN	ANGLE SUPPORT AIMANT	2	2	
12	12133908	CAP Ø10,8x15	CASQUILLO Ø10,8x15	DOUILLE Ø10,8x15	2	2	
13	12146785	FIXED HINGE	BISAGRA FIJA	CHARNIÈRE FIXE	1	1	
14	12145720	HINGE SUPPORT	SOPORTE BISAGRA	SUPPORT CHARNIÈRE	1	1	

EXTRACTION / EXTRACCIÓN / EXTRACTION

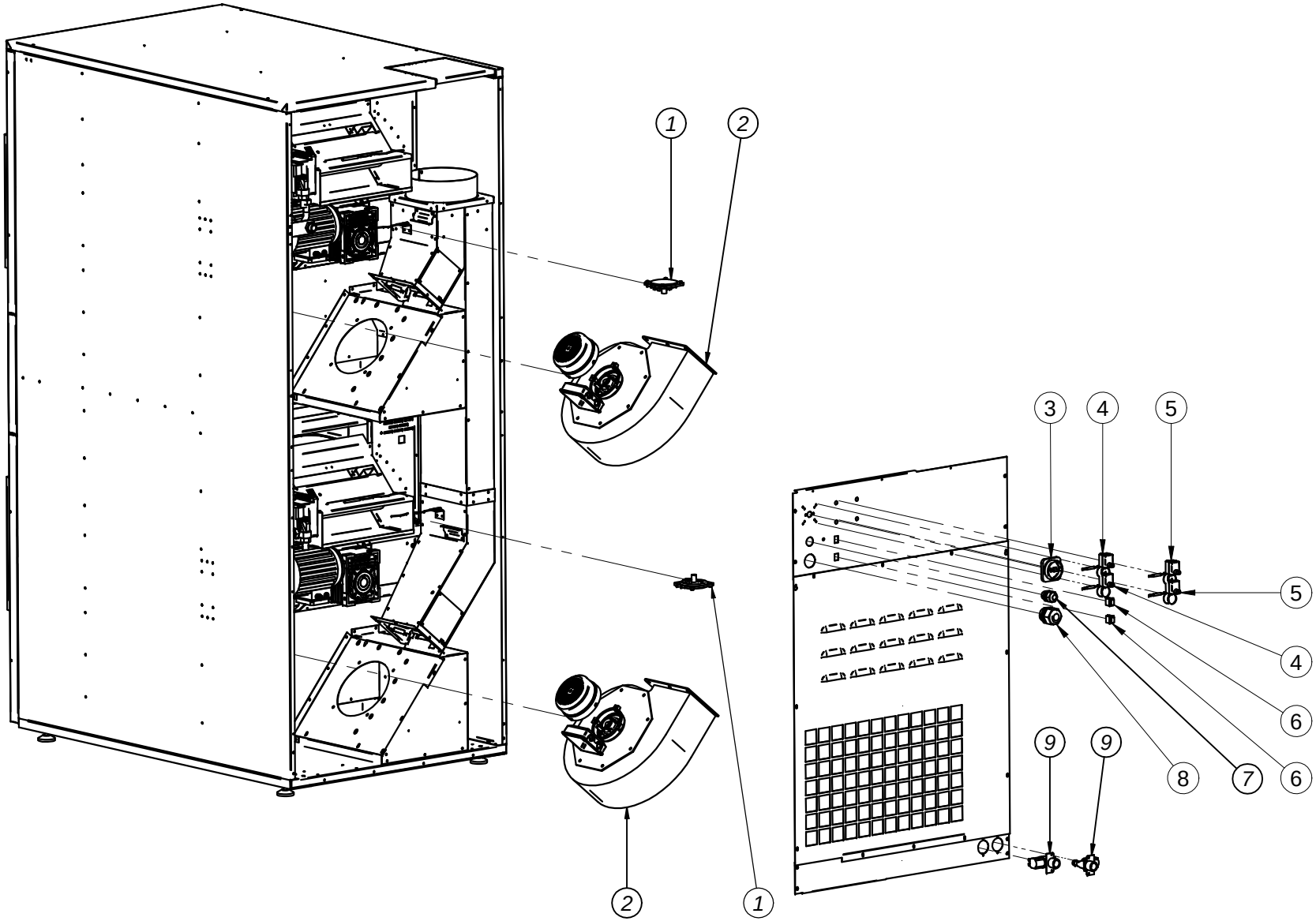

Primer

EXTRACTION
EXTRACCIÓN
EXTRACTION

POS.	REF.	DESCRIPTION	DESCRIPCIÓN	DESCRIPTION	DSD-11	DSD-17	RECOM.
1	12049069	DIFFERENTIAL AIR PRESSURE	PRESOSTATO DIFERENCIAL	PRESSOSTAT DIFFÉRENTIEL	2	2	X
2	12149163	CENTRIFUGAL FAN 50HZ 3PH	VENTILADOR CENTRIFUGO 50HZ 3F	VENTILATEUR CENTRIFUGE 50HZ 3PH	2	2	X
2	12139873	CENTRIFUGAL FAN 50HZ 1PH	VENTILADOR CENTRIFUGO 50HZ 1F	VENTILATEUR CENTRIFUGE 50HZ 1PH	2	2	X
2	12135016	CENTRIFUGAL FAN 60HZ 1PH	VENTILADOR CENTRIFUGO 60HZ 1F	VENTILATEUR CENTRIFUGE 60HZ 1PH	2	2	X
3	12110103	MAIN SWITCH 63A (ELECTRIC)	INTERRUPTOR GENERAL 63A (ELÉCTRICA)	COMMUTATEUR GENERAL 63A (ELECTRIQUE)	1	1	
3	12116662	MAIN SWITCH 25A (GAS-STEAM)	INTERRUPTOR GENERAL 25A (GAS/VAPOR)	COMMUTATEUR GENERAL 25A (GAZ-VAPEUR)	1	1	
4	12126296	SAFETY THERMOSTAT 220º (ELECTRIC)	TERMOSTATO SEGURIDAD 220º (ELÉCTICO)	THERMOSTAT SÉGURITÉ 220º (ÉLECTRIQUE)	2	2	X
4	12135898	SAFETY THERMOSTAT 180º (GAS-STEAM)	TERMOSTATO SEGURIDAD 180º (GAS-VAPOR)	THERMOSTAT SÉGURITÉ 180º (GAZ-VAPEUR)	2	2	X
5	12110160	SAFETY THERMOSTAT 110º	TERMOSTATO SEGURIDAD 110º	THERMOSTAT SÉGURITÉ 110º	2	2	X
6	12016811	RESET RECTANGULAR BUTTON (GAS)	PULSADOR RESET (GAS)	TOUCHE RESET (GAZ)	2	2	X
7	12095959	CAPS TOP PG-16 (GAS-STEAM)	PRENSA ESTOPA PG-16 (GAS-VAPOR)	PRESSE-ÉTOUPE PG-16 (GAZ-VAPEUR)	1	1	
8	12035015	CAPS TOP PG-29 (ELECTRIC)	PRENSA ESTOPA PG-29 (ELÉCTRICO)	PRESSE-ÉTOUPE PG-29 (ELECTRIQUE)	1	1	
9	12025161	ELECTROVALVE (ANTI FIRE)	ELECTROVÁLVULA (ANTI INCENDIOS)	ELECTROVANNE (ANTI FEU)	2	2	X

DRIVE / TRANSMISIÓN / TRANSMISSION

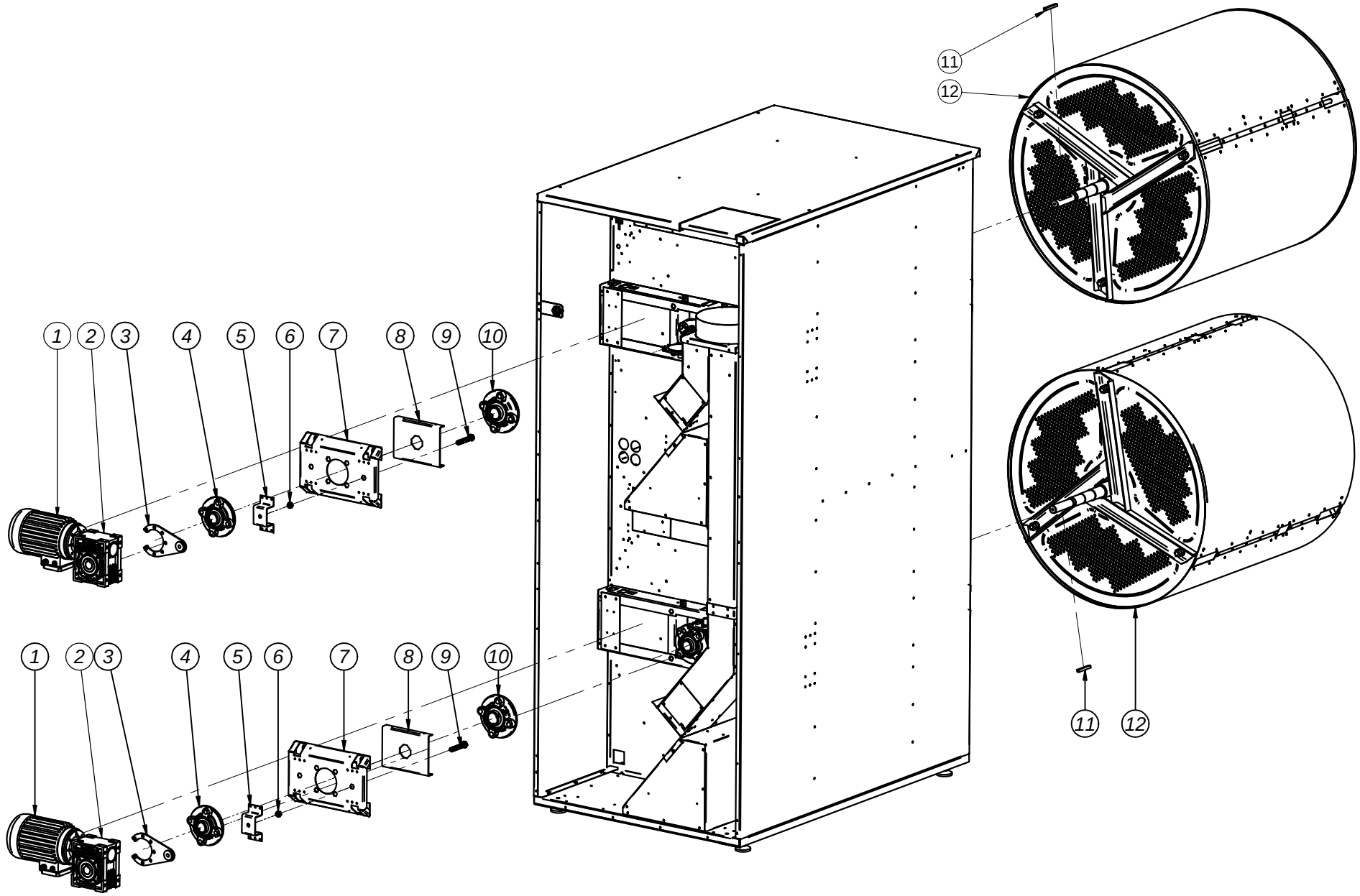

Primer

DRIVE
TRANSMISIÓN
TRANSMISSION

POS.	REF.	DESCRIPTION	DESCRIPCIÓN	DESCRIPTION	DSD-11	DSD-17	RECOM.
1	12049034	MOTOR 0.37KW	MOTOR 0.37KW	MOTEUR 0.37KW	2	2	X
2	12087148	GEARBOX RMI-50P	REDUCTOR RMI-50P	RÉDUCTRUE RMI-50P	2	2	X
3	12146016	TORQUE ARM	BRAZO DE REACCIÓN REDUCTOR	BRAS RÉACTION	2	2	
4	12037998	BEARING UCFC 206	RODAMIENTO UCFC 206	ROULEMENT UCFC 206	2	2	X
5	12145511	SUPPORT TORQUE ARM	SOPORTE BRAZO DE REACCIÓN	SUPPORT BRAS RÉACTION	2	2	
6	12149241	M10 NUT	TUERCA M10	ÉCROU M10	2	2	
7	12145510	BEARING SUPPORT	SOPORTE RODAMIENTO	SUPPORT ROULEMENT	2	2	
8	12145514	BEARING SUPPORT REINFORCEMENT	REFUERZO SOPORTE RODAMIENTO	RENFORT SUPPORT ROULEMENT	2	2	
9	12149213	SCREW M10x70 HARDNESS 12,9	TORNILLO M10x70 DUREZA 12,9	VIS M10x70 DURETÉ 12,9	2	2	
10	12037997	BEARING UCFC 207	RODAMIENTO UCFC 207	ROULEMENT UCFC 207	2	2	X
11	12037394	KEY 8x7x60	CHAVETA 8x7x60	CLAVETTE 8x7x60	2	2	
12	12146759	DRUM SET W-210	CONJUNTO TAMBOR W-210	ENSEMBLE TAMBOUR W-210	1	…	
12	12146761	DRUM SET W-330	CONJUNTO TAMBOR W-330	ENSEMBLE TAMBOUR W-330	…	1	

ELECTRICAL HEATING / CALEFACCON ELECTRICA / CHAUFFAGE ÉLECTRIQUE

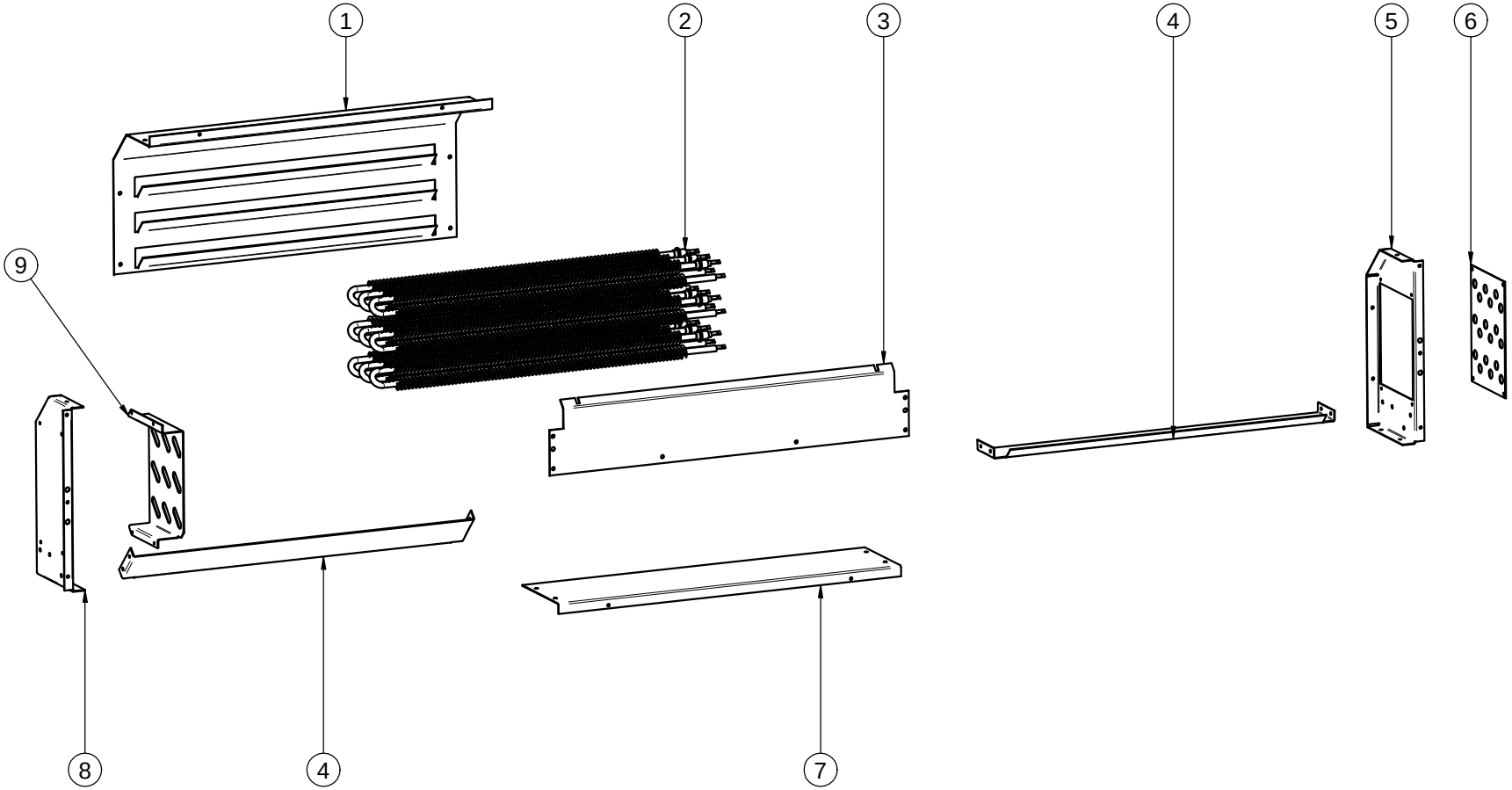

Primer

ELECTRICAL HEATING
CALEFACCIÓN ELÉCTRICA
CHAUFFAGE ÉLECTRIQUE

POS.	REF.	DESCRIPTION	DESCRIPCIÓN	DESCRIPTION	DSD-11	DSD-17	RECOM.
1	12145821	ELECTRIC BATTERY BOX	CAJA BATERÍA ELÉCTRICA	CAISSE DE BATTERIE	1	1	
2	12149041	RESISTOR 1333 W	RESISTENCIA 1333 W	RÉSISTANCE 1333 W	9	9	X
3	12145820	FRONT PANNEL	TAPA FRONTAL	PANNEAU FRONTAL	1	1	
4	12145819	DIVERTER	DEFLECTOR	DÉVIATEUR	2	2	
5	12145824	ELECTRIC BATTERY LEFT HAND SIDE	LATERAL IZQUIERDO BATERIA ELÉCTRICA	PAROI GAUCHE BATTERIE ÉLECTRIQUE	1	1	
6	12145825	LEFT RESISTOR SUPPORT	SOPORTE IZQUIERDO DE RESISTENCIAS	SUPPORT GAUCHE DE RÉSISTANCE	1	1	
7	12145822	LOWER PANNEL	TAPA INFERIOR	PANNEAU INFÉRIEUR	1	1	
8	12145826	ELECTRIC BATTERY RIGHT HAND SIDE	LATERAL DERECHO BATERIA ELÉCTRICA	PAROI DROITE BATTERIE ÉLECTRIQUE	1	1	
9	12145823	RIGHT RESISTOR SUPPORT	SOPORTE DERECHO DE RESISTENCIAS	SUPPORT DROIT DE RÉSISTANCE	1	1	

GAS HEATING / CALEFACCIÓN GAS / CHAUFFAGE GAZ

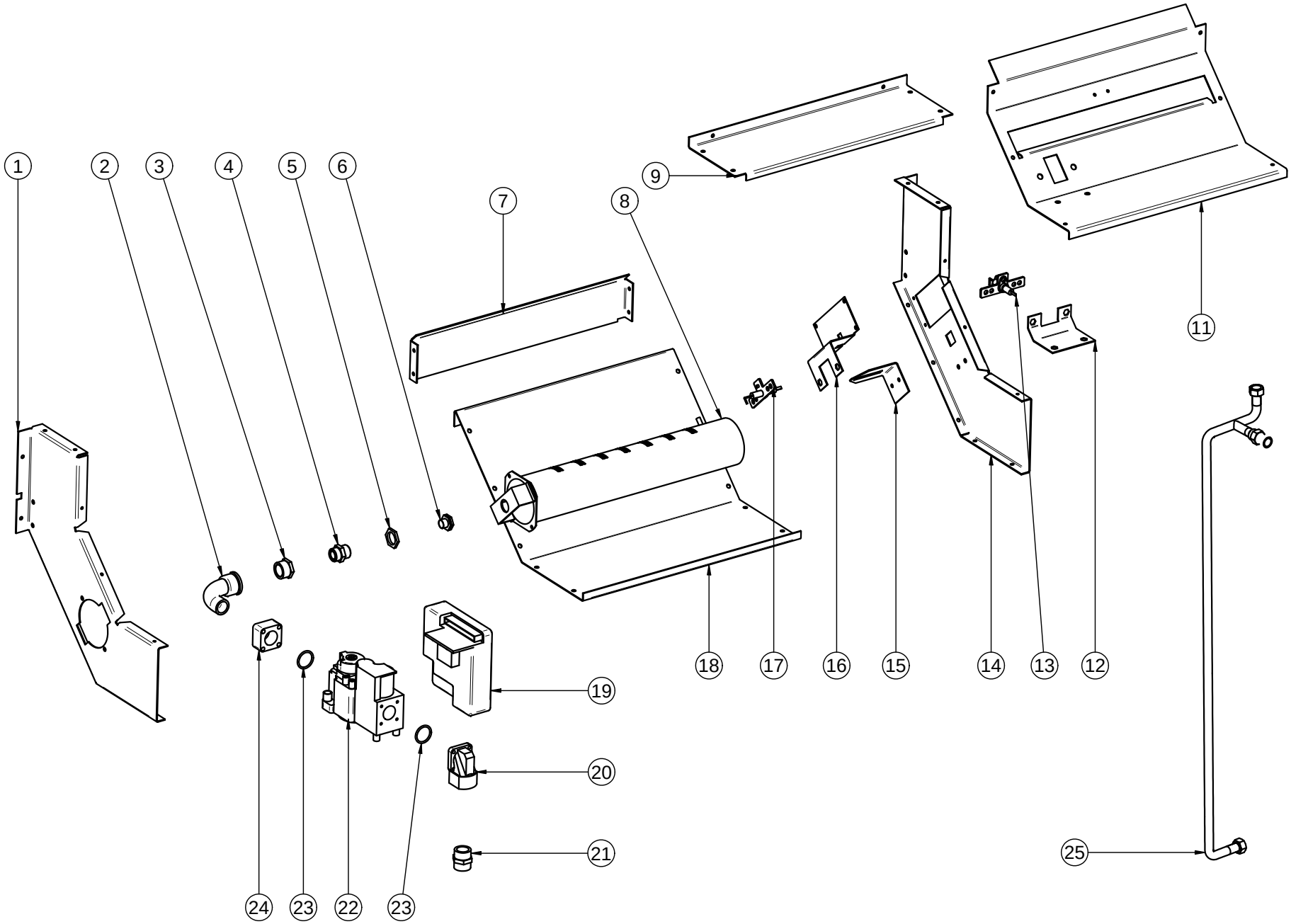

Primer

GAS HEATING
CALEFACCIÓN GAS
CHAUFFAGE GAZ

POS.	REF.	DESCRIPTION	DESCRIPCIÓN	DESCRIPTION	DSD-11	DSD-17	RECOM.
1	12150286	LEFT PANEL	LATERAL IZQUIERDO	PANNEAU GAUCHE	1	1	
2	12148269	BRASS CURVE 1/2" FIG. 1	CURVA LATON 1/2" FIG. 1	CURVE LAITON 1/2" FIG. 1	1	1	
3	12036722	REDUCTION BRASS 1/2″-3/8″	REDUCCIÓN LATÓN 1/2″- 3/8″	RÉDUCTION LAITON 1/2″- 3/8″	1	1	
4	12036106	INJECTOR HOLDER	PORTA INYECTOR	PORTE INJECTEUR	1	1	
5	12037250	NUT 3/8"	TUERCA 3/8" LATÓN	ÉCROU 3/8" LAITON	1	1	
6	12150343	INJECTOR 1,75MM (GLP)	INYECTOR 1,75MM (GAS PROPANO)	INJECTEUR 1,75MM (GAZ PROPANE)	1	1	X
6	12150342	INJECTOR 3,15MM (NATURAL GAS)	INYECTOR 3,15MM (GAS NATURAL)	INJECTEUR 3,15MM (GAZ NATUREL)	1	1	X
7	12145838	BACK FRONT PANEL	PARED FRONTAL TRASERA	PAROI FRONTAL POSTÉRIEUR	1	1	
8	12148233	GAS BURNER	QUEMADOR GAS	BRÛLEUR GAZ	1	1	X
9	12145834	UPPEER PANEL	PARED SUPERIOR	PAROI SUPÉRIEUR	1	1	
11	12150285	FRONTAL PANEL	PARED FRONTAL	PAROI FRONTAL	1	1	
12	12150284	IGNITION ELECTRODE SUPPORT	SOPORTE ELECTRODO IGNICIÓN	SUPPORT ÉLECTRODE ALLUMAGE	1	1	
13	12150513	IGNITION ELECTRODE	ELECTRODO IGNICIÓN	ÉLECTRODE ALLUMAGE	1	1	
14	12145832	RIGHT SIDE	LATERAL DERECHO	PAROI DROITE	1	1	
15	12034750	SUPPORT OF DETECTION ELECTRODE SUPPORT	SOPORTE DEL SOPORTE ELECTRODO DETECCIÓN	SUPPORT DU SUPPORT ÉLECTRODE DÉTECTION	1	1	
16	12145829	DETECTION ELECTRODE SUPPORT	SOPORTE ELECTRODO DETECCIÓN	SUPPORT ÉLECTRODE DÉTECTION	1	1	
17	12150514	DETECTION ELECTRODE	ELECTRODO DETECCIÓN	ÉLECTRODE DÉTECTION	1	1	X
18	12145833	GAS BOX	CAJA GAS	BOÎTE À GAZ	1	1	
19	12150322	IONITZATION CIRCUIT 50/60Hz S-210-660	CIRCUITO IONIZACIÓN 50/60Hz S-210-660	CIRCUIT IONISATION	1	1	X
20	12035499	ALUMINIUM CONECTION 90° 1/2″	RACOR ALUMINIO 90° 1/2″	RACCORD ALUMINIUM 90° 1/2″	1	1	
21	12146807	BRASS SLEEVE 1/2" FIG. 280	MANGUITO LATON 1/2" FIG. 280	MANCHON LAITON 1/2" FIG. 280	1	1	
22	12150324	GAS ELECTROVALVE 50Hz 1/2″ S-210-660	ELECTROVÁLVULA GAS 50Hz 1/2″ S-210-660	ÉLECTROVALVE GAZ 50Hz 1/2″ S-210-660	1	1	X
22	12150323	GAS ELECTROVALVE 60Hz 1/2″ S-210-660	ELECTROVÁLVULA GAS 60Hz 1/2″ S-210-660	ÉLECTROVALVE GAZ 60Hz 1/2″ S-210-660	1	1	X
23	12148268	O-RING	JUNTA TÓRICA	JOINT D'ÉTANCHÉITÉ	2	2	
24	12133110	ALUMINIUM CONECTION 1/2"	RACOR ALUMINIO RECTO 1/2"	RACCORD ALUMINIUM 1/2"	1	1	
25	12146679	GAS INLET TUBE	TUBO ENTRADA GAS	ENTRÉE DE GAZ PIPE	1	1	

DIGITAL ELECTRIC BOX / CUADRO ELÉCTRICO DIGITAL / TABLEAU ELECTRIQUE DIGITAL
ELECTRICAL HEATING / CALEFACCIÓN ELECTRICA / CHAUFFAGE ELECTRIQUE

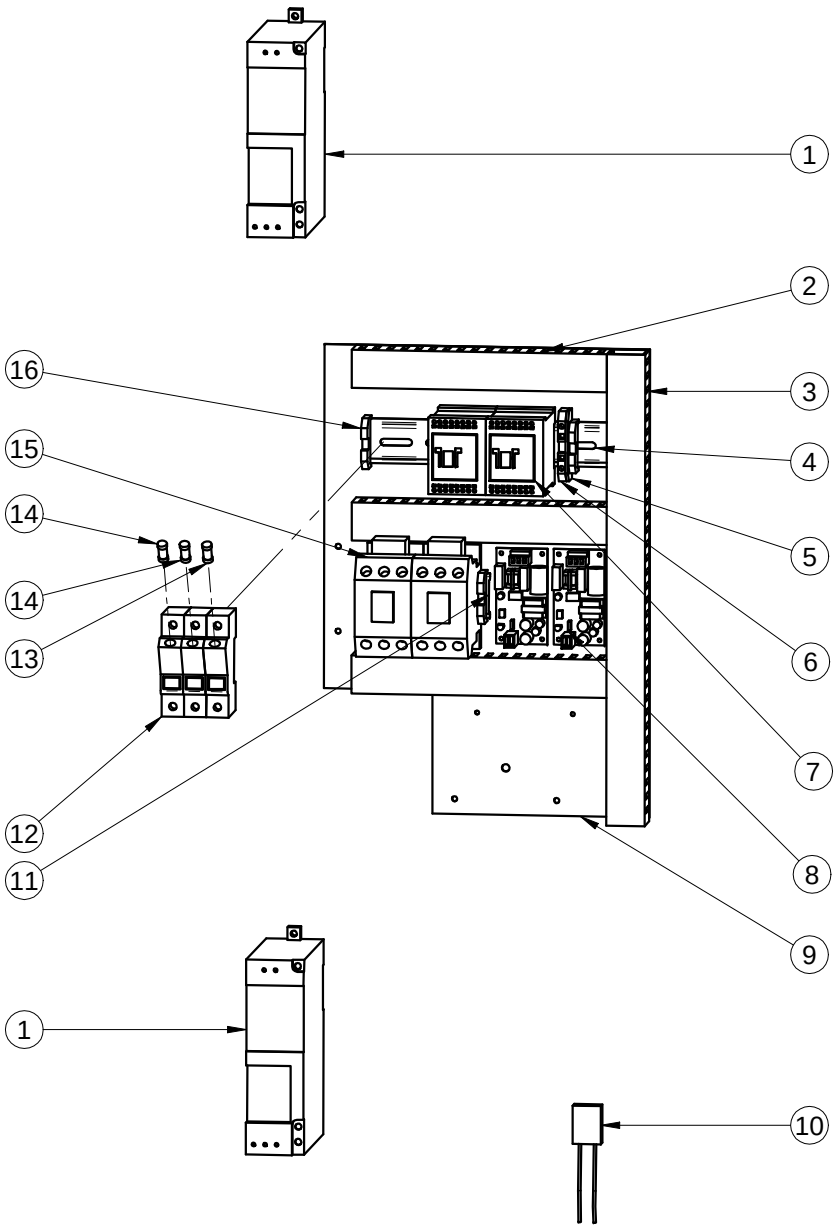

Primer

DIGITAL ELECTRIC BOX - ELECTRICAL HEATING
CUADRO ELÉCTRICO DIGITAL - CALEFACCIÓN ELÉCTRICA
TABLEAU ELECTRIQUE DIGITAL - CHAUFFAGE ELECTRIQUE

POS.	REF.	DESCRIPTION	DESCRIPCIÓN	DESCRIPTION	DSD-11	DSD-17	RECOM.
1	12133012	FREQUENCY CONTROL 0,37 kW	VARIADOR FRECUENCIA 0,37 kW	VARIATEUR DE FRÉQUENCE 0,37Kw	2	2	X
2	12149072	WIRE CHANNEL 40X30 (220mm)	CANAL PASAHILOS 40x30 (220mm)	CANAL DE CÂBLE 40X30 (220mm)	3	3	
3	12149072	WIRE CHANNEL 40X30 (370mm)	CANAL PASAHILOS 40x30 (370mm)	CANAL DE CÂBLE 40X30 (370mm)	1	1	
4	12141406	DIN LANE 180mm	CARRIL DIN 180mm	GUIDE DIN 180mm	1	1	
5	12037382	BOXES LID 4/6 mm	TAPA REGLETA 4/6 mm	BANDE DE PROTECTION 4/6mm	1	1	
6	12037165	CONNECTION BOXES 4/6 mm	REGLETA CONEXIÓN 4/6 mm	BORNIER 4/6mm	1	1	
6	12037165	CONNECTION BOXES 4/6 mm (SELF SERVICE)	REGLETA CONEXIÓN 4/6 mm (AUTOSERVICIO)	BORNIER 4/6mm (SELF SERVICE)	8	8	
7	12124512	MINICONTACTOR GMC-6M NO	MINICONTACTOR GMC-6M NO	CONTACTEUR GMC-6M NO	2	2	X
8	12135899	SOURCE OF ELECTRICITY PSM 2015 15V 5W	FUENTE ALIMENTACIÓN PSM 2015 15V 5W	ALIMENTATION ÉLECTRIQUE PSM 2015 15V 5W	2	2	X
9	12049794	ELECTRIC BOX	CUADRO ELÉCTRICO	TABLEAU ÉLECTRIQUE	1	1	
10	12034837	UNIVERSAL RC FILTER 220V	FILTRO RC UNIVERSAL 220V	FILTER RC UNIVERSAL 220V	4	4	X
11	12141406	DIN LANE 95mm	CARRIL DIN 95mm	GUIDE DIN 95mm	1	1	
12	12032109	FUSE HOUSING LANE 35 V2	PORTAFUSIBLE CARRIL 35 V2	PORTE FUSIBLE 35 V2	3	3	
13	12037012	FUSE CARTRIDGE 2A V2 10x38	CARTUCHO FUSIBLE 2A V2 10x38	CARTOUCHE DE FUSIBLE 2A 10x38	1	1	X
14	12116663	FUSE CARTRIDGE 16A gG 10x38	CARTUCHO FUSIBLE 16A gG 10x38	CARTOUCHE DE FUSIBLE 16A gG 10x38	2	2	X
15	12088631	CONTACTOR LG GMC-40	CONTACTOR LG GMC-40	CONTACTEUR LG GMC-40	2	2	X
16	12037188	END STOP	TOPE FINAL	BUTÉE	4	4	

DIGITAL ELECTRIC BOX / CUADRO ELÉCTRICO DIGITAL / TABLEAU ELECTRIQUE DIGITAL

GAS HEATING / CALEFACCIÓN GAS / CHAUFFAGE GAZ

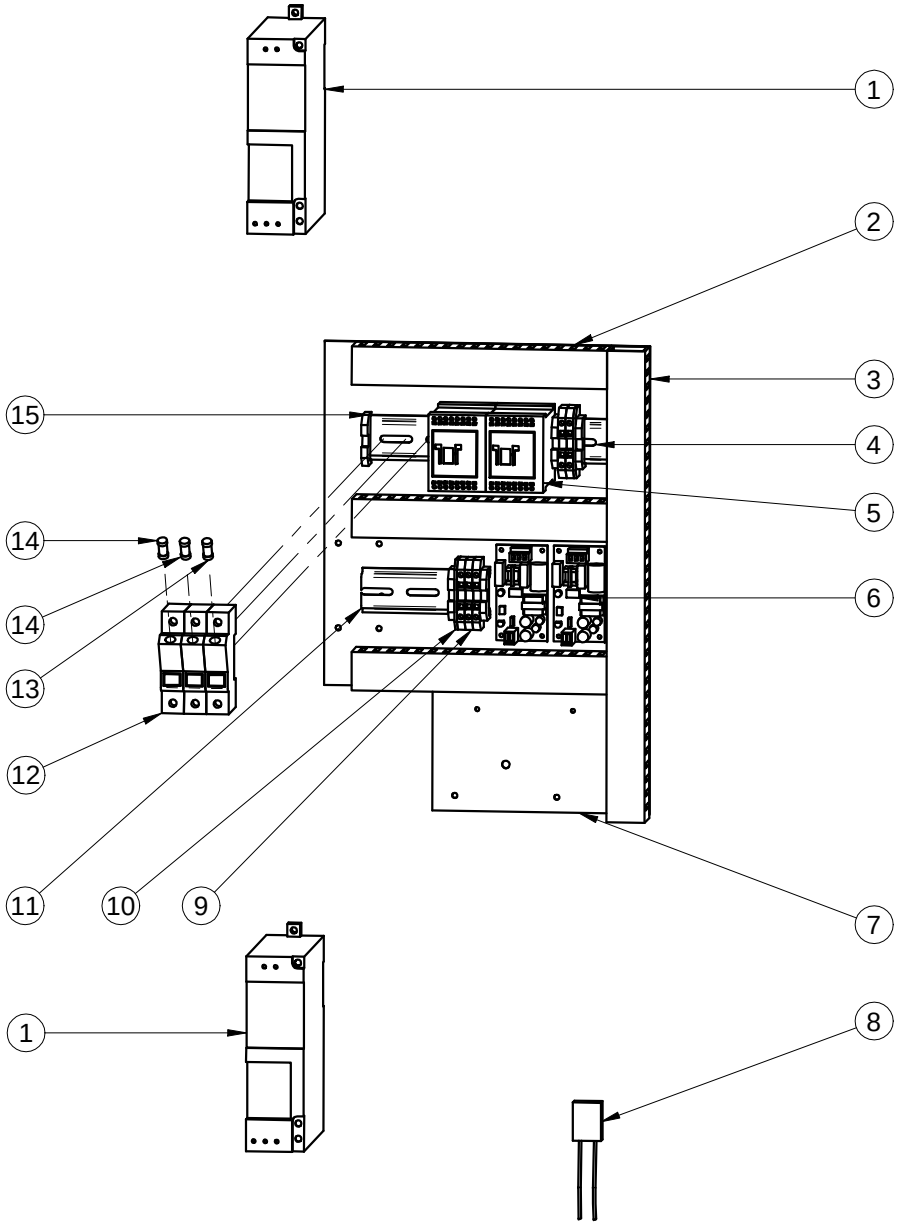

Primer

DIGITAL ELECTRIC BOX - GAS HEATING
CUADRO ELÉCTRICO DIGITAL - CALEFACCIÓN GAS
TABLEAU ELECTRIQUE DIGITAL - CHAUFFAGE GAZ

POS.	REF.	DESCRIPTION	DESCRIPCIÓN	DESCRIPTION	DSD-11	DSD-17	RECOM.
1	12133012	FREQUENCY CONTROL 0,37 kW	VARIADOR FRECUENCIA 0,37 kW	VARIATEUR DE FRÉQUENCE 0,37Kw	2	2	X
2	12149072	WIRE CHANNEL 40X30 (220mm)	CANAL PASAHILOS 40x30 (220mm)	CANAL DE CÂBLE 40X30 (220mm)	3	3	
3	12149072	WIRE CHANNEL 40X30 (370mm)	CANAL PASAHILOS 40x30 (370mm)	CANAL DE CÂBLE 40X30 (370mm)	1	1	
4	12141406	DIN LANE 180mm	CARRIL DIN 180mm	GUIDE DIN 180mm	1	1	
5	12124512	MINICONTACTOR GMC-6M NO	MINICONTACTOR GMC-6M NO	CONTACTEUR GMC-6M NO	2	2	X
6	12135899	SOURCE OF ELECTRICITY PSM 2015 15V 5W	FUENTE ALIMENTACIÓN PSM 2015 15V 5W	ALIMENTATION ÉLECTRIQUE PSM 2015 15V 5W	2	2	X
7	12049794	ELECTRIC BOX	CUADRO ELÉCTRICO	TABLEAU ÉLECTRIQUE	1	1	
8	12034837	UNIVERSAL RC FILTER 220V	FILTRO RC UNIVERSAL 220V	FILTER RC UNIVERSAL 220V	2	2	X
9	12037165	CONNECTION BOXES 4/6 mm	REGLETA CONEXIÓN 4/6 mm	BORNIER 4/6mm	3	3	
9	12037165	CONNECTION BOXES 4/6 mm (SELF SERVICE)	REGLETA CONEXIÓN 4/6 mm (AUTOSERVICIO)	BORNIER 4/6mm (SELF SERVICE)	8	8	
10	12037382	BOXES LID 4/6 mm	TAPA REGLETA 4/6 mm	BANDE DE PROTECTION 4/6mm	2	2	
11	12141406	DIN LANE 95mm	CARRIL DIN 95mm	GUIDE DIN 95mm	1	1	
12	12032109	FUSE HOUSING LANE 35 V2	PORTAFUSIBLE CARRIL 35 V2	PORTE FUSIBLE 35 V2	3	3	
13	12037012	FUSE CARTRIDGE 2A V2 10x38	CARTUCHO FUSIBLE 2A V2 10x38	CARTOUCHE DE FUSIBLE 2A V2 10x38	1	1	X
14	12116663	FUSE CARTRIDGE 16A gG 10x38	CARTUCHO FUSIBLE 16A gG 10x38	CARTOUCHE DE FUSIBLE 16A gG 10x38	2	2	X
15	12037188	END STOP	TOPE FINAL	BUTÉE	4	4	

LIST OF CABLES
LISTADO DE CABLES
LISTE DES CÂBLES

CALEF. / HEATING	REF.	DESCRIPTION	DESCRIPCIÓN	DESCRIPTION	DSD-11	DSD-17
GAS / GAZ	12149327	FAN CABLE 1PH + THERMAL CABLE	CABLE VENTILADOR MONOFASICO + CABLE TERMICO	CÂBLE VENTILATEUR 1PH + CÂBLE THERMIQUE	1	1
GAS / GAZ	12132012	SHIELDED CABLE S-210 / MOTOR 330/520	CABLE APANTALLADO MOTOR S-210/330/520	CÂBLE BLINDÉ S-210 / MOTEUR 330/520	2	2
GAS / GAZ	12149307	INVERTER CABLE PSM 2012	CABLE APANTALLADO VARIADOR PSM 2012	CÂBLE BLINDÉ VARIATEUR PSM 2012	2	2
GAS / GAZ	12149156	PROBE CABLE - 2 S-210/330/520	CABLE SONDA - 2 S-210/330/520	CÂBLE SONDE - 2 S-210/330/520	3	3
GAS / GAZ	12163580	GROUNDING CABLE 260mm (ON GAS BATTERY)	CABLE TIERRA 260mm (EN LA BATERIA DE GAS)	CÂBLE DE MASSE 260mm (DANS LA BATTERIE AU GAZ)	2	2
GAS / GAZ	12149315	FAN-BOARD CABLE 1PH	CABLE VENTILADOR-CUADRO MONOFASICO	CÂBLE VENTILATEUR-CADRE 1PH	1	1
GAS / GAZ	12149037	REED CABLE FRONT TO PSM	CABLE REED MICRO TAPA-PSM	CÂBLE MICRO PSM	4	4
GAS / GAZ	12159021	1PH POWER CABLE STACK SIT 2017	CABLE POTENCIA MONOFASICO COLUMNA SIT 2017	CÂBLE PUISSANCE 1PH STACK SIT 2017	1	1
GAS / GAZ	12159022	CABLE SUPLEMENT GAS STACK SIT 2017	CABLE SUPLEMENTO GAS COLUMNA SIT 2017	CÂBLE SUPLÉMENT GAZ STACK SIT 2017	2	2
ELECTRIC	12149324	FAN CABLE 3PH + THERMAL CABLE	CABLE VENTILADOR 3F + CABLE TERMICO	CÂBLE DU VENTILATEUR 3PH + CÂBLE THERMIQUE	1	1
ELECTRIC	12149321	GROUNDING CABLE S-660 16mm2 600mm	CABLE TIERRA S-660 16mm2 600mm2	CÂBLE DE MASSE S-660 16mm2 600mm	1	1
ELECTRIC	12132012	SHIELDED CABLE MOTOR S-210/330/520	CABLE APANTALLADO MOTOR S-210/330/520	CÂBLE BLINDÉ MOTEUR S-210/330/520	2	2
ELECTRIC	12126291	AUXILIARY ELECTRIC CABLE	CABLE SUPLEMENTO ELECTRICO	CÂBLE AUXILLIAIRE ÉLECTRIQUE	2	2
ELECTRIC	12126293	WIRING STAR CONNECTION	CABLEADO ESTRELLA RESISTENCIAS	CÂBLE PONT DE RÉSISTANCE	6	6
ELECTRIC (400 3N)	12132018	CONTACTOR CABLE FORK - RESISTOR S-330	CABLE HORQUILLA CONTACTOR-RESISTENCIAS S-330	CÂBLE FOURCHE CONTACTEUR-RÉSISTANCE S-330	2	2
ELECTRIC (200 3)	12132018	CONTACTOR CABLE FORK - RESISTOR S-330	CABLE HORQUILLA CONTACTOR-RESISTENCIAS S-330	CÂBLE FOURCHE CONTACTEUR-RÉSISTANCE S-330	4	4
ELECTRIC	12126294	TERNIMAL STRIP-CONTACTOR CABLING S-460	CABLEADO REGLETA-CONTACTOR S-460	CÂBLAGE BORNIER-CONTACTEUR S-460	6	6
ELECTRIC	12149307	INVERTER SHELDED CABLE PSM 2012	CABLE APANTALLADO VARIADOR PSM 2012	CÂBLE BLINDÉ VARIATEUR PSM 2012	2	2
ELECTRIC	12149156	PROBE CABLE - 2 S-210/330/520	CABLE SONDA - 2 S-210/330/520	CÂBLE SONDE - 2 S-210/330/520	3	3
ELECTRIC	12149314	FAN - BOARD CABLE 3PH	CABLE VENTILADOR-CUADRO TRIFASICO	CÂBLE VENTILATEUR-CADRE 3PH	1	1
ELECTRIC	12149037	REED CABLE FRONT TO PSM	CABLE REED MICRO TAPA-PSM	CÂBLE MICRO PSM	4	4
ELECTRIC	12159021	1PH POWER CABLE STACK SIT 2017 (ORDER IT MODIFIED)	CABLE POT. MONO COLUMNA SIT 2017 (PEDIRLO MODIFICADO)	CÂBLE PUIS. 1PH STACK SIT 2017 (COMMANDEZ-LE MODIFIÉ)	1	1
SELF SERVICE	12149183	PURSE CABLE EMP 500 (1 PURSE)	CABLE MONEDERO EMP 500 (1 MONEDERO)	CÂBLE DE PORTE-MONNAIE EMP 500 (1 PORTE-MONNAIE)	1	1
SELF SERVICE	12149183	PURSE CABLE EMP 500 (2 PURSES)	CABLE MONEDERO EMP 500 (2 MONEDEROS)	CÂBLE DE PORTE-MONNAIE EMP 500 (2 PORTE-MONNAIES)	2	2

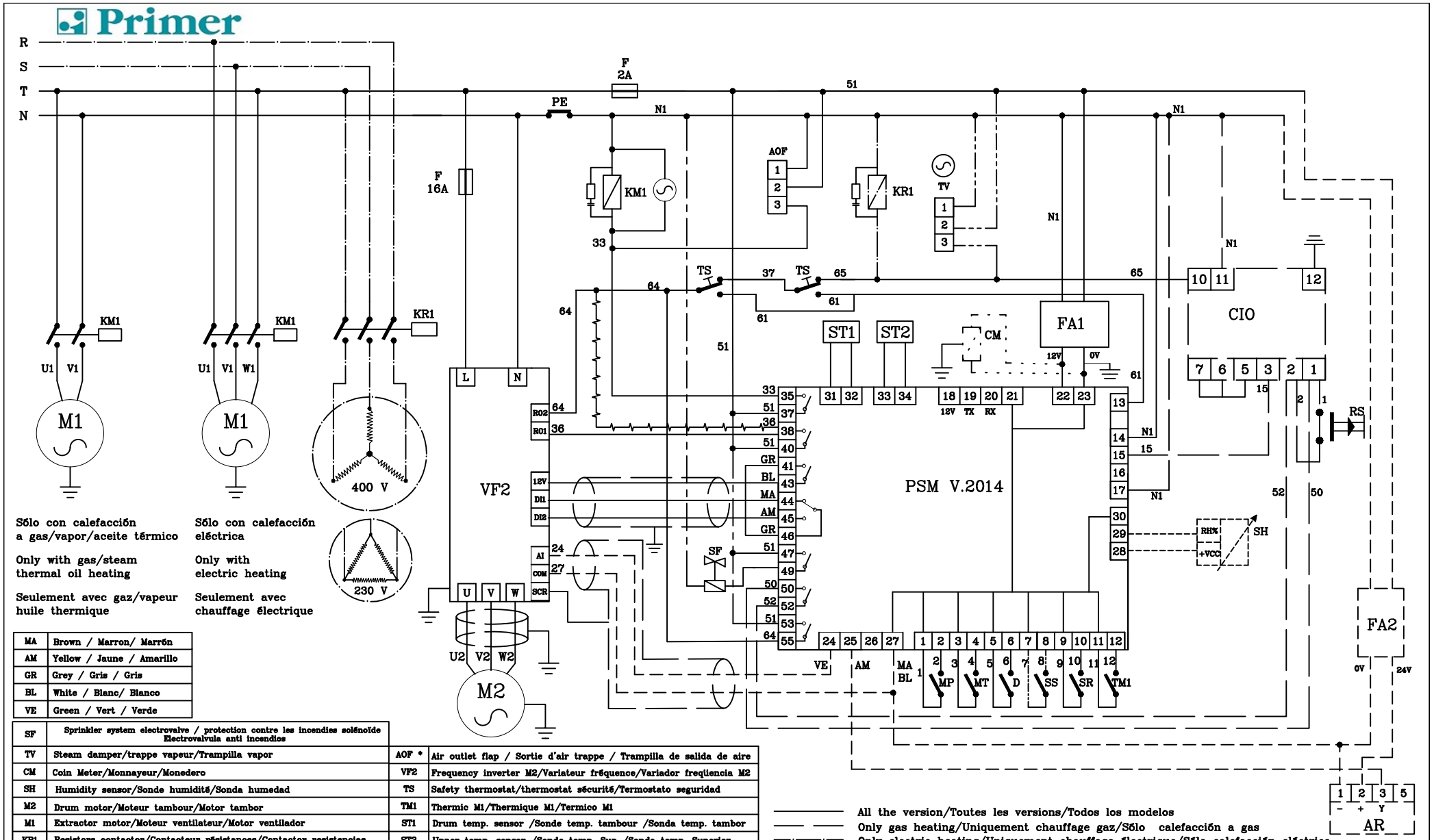

MA	Brown / Marron/ Marrón
AM	Yellow / Jaune / Amarillo
GR	Grey / Gris / Gris
BL	White / Blanc/ Blanco
VE	Green / Vert / Verde

SF	Sprinkler system electrovalve / protection contre les incendies solénoïde Electrovalvula anti incendios		
TV	Steam damper/trappe vapeur/Trampilla vapor	AOF *	Air outlet flap / Sortie d'air trappe / Trampilla de salida de aire
CM	Coin Meter/Monnayeur/Monedero	VF2	Frequency inverter M2/Variateur fréquence/Variador freqüencia M2
SH	Humidity sensor/Sonde humidité/Sonda humedad	TS	Safety thermostat/thermostat sécurité/Termostato seguridad
M2	Drum motor/Moteur tambour/Motor tambor	TM1	Thermic M1/Thermique M1/Termico M1
M1	Extractor motor/Moteur ventilateur/Motor ventilador	ST1	Drum temp. sensor /Sonde temp. tambour /Sonda temp. tambor
KR1	Resistors contactor/Contacteur résistances/Contactor resistencias	ST2	Upper temp. sensor /Sonde temp. Sup /Sonda temp. Superior
KM1	M1 contactor/Contacteur M1/Contactor M1	SH	Humidity sensor/Sonde humidité/Sonda humedad
AR	Rotary actuator/Actionneur rotatif/Actuador rotativo	RS	Reset/Reset/Reset
SR	Rotary sensor/Rotatif sensor/Sensor rotativo	PE	Emergency stop/Arrêt d'urgence/Paro emergencia
F	Fuse/Fusible/Fusible	MT	Filter switch/Contact filtre/Micro tapa filtro
EV	Steam valve/ Valve vapeur/ Válvula vapor	MP	Door switch/Contact porte/Micro puerta
D	Depressor/Depressostat/Depresor	PSM	Microprocessor/Microprocesseur/Microprocesador
CIO	Ionization circuit/Circuit ionisation/Circuito ionización	FA1	12V DC Source/Font de 12V DC/Fuente de 12V DC
SS	Self-Service/Self-service/Autoservició	FA2	24V DC Source/Font de 24V DC/Fuente de 24V DC

* Optional with clean room / En option avec clean room / Opcional con clean room

All the version/Toutes les versions/Todos los modelos
Only gas heating/Uniquement chauffage gaz/Sólo calefacción a gas
Only electric heating/Uniquement chauffage électrique/Sólo calefacción eléctrica
Only steam heating/Uniquemente chauffage vapeur/Sólo calefacción a vapor
Only with self-service/Uniquement self-service/Sólo auto-servicio
Only with humidity control/Uniquement controle d'humidité/sólo control de humedad
Only with recirculating air/Uniquement recirculation d'air/Solo recirculación de aire
Only for transmision pulleys model/Uniquement pour le modèle de transmision a poulies/ /Solo para modelo con transmisión por poleas
Only with coin meter/Solo con moneder
Only with sprinkler system/ Solo con sistema anti incendios

Date/Date/Fecha	Version/Version/ Versión	Code/Code/Código
11/7/16	2	S312

ONNERA GROUP